ROYAL PALM
Hotels & Resorts

ROYAL PALM
HALL
Eventos

Mezanino | 1° Pavimento | 2° Subsolo

Mezzanine | 1st Floor | 2nd Basement

FICHA TÉCNICA

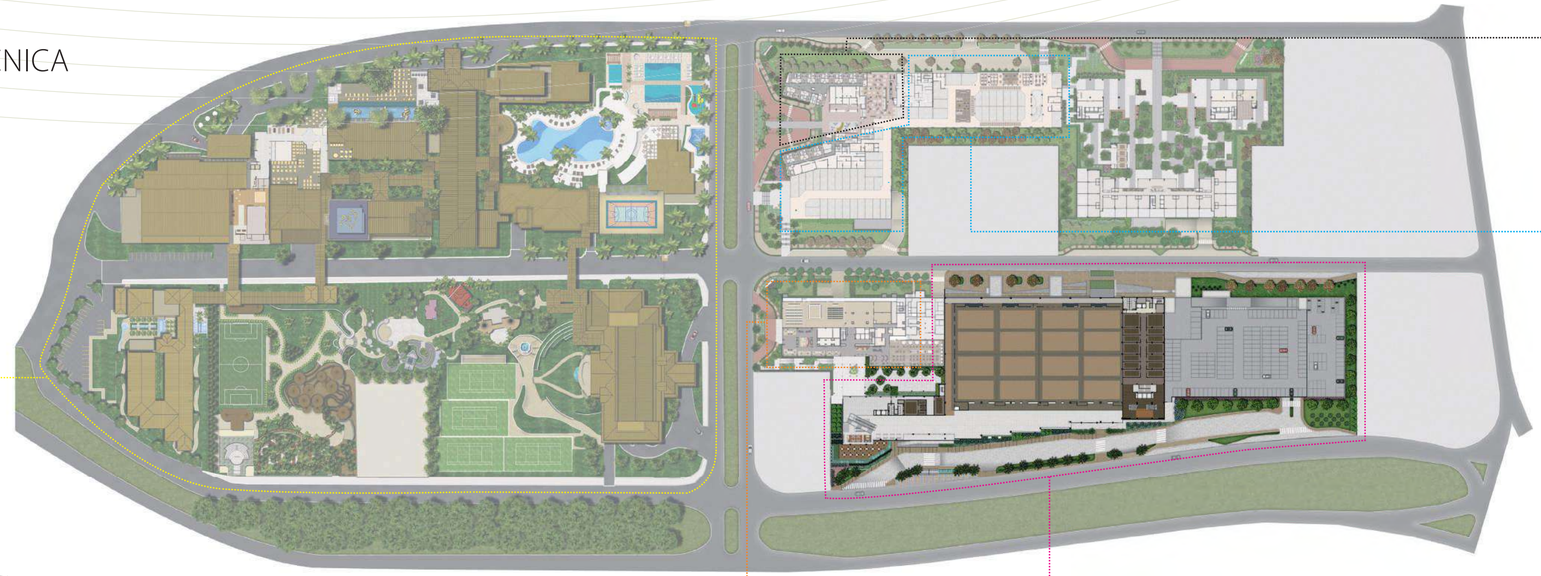

ROYAL PALM PLAZA

Estrutura para eventos	**38 salas** para eventos com capacidade para até **3.700 pessoas** simultaneamente. Área de exposição de **1.400 m².**
Acomodações	**500 acomodações**, , sendo 331 Luxo, 47 Super Luxo, 4 Suítes Especiais, 2 Suítes Presidenciais e 116 Master (The Palms). As variadas opções de configurações das acomodações permitem que sejam hospedados simultaneamente **1.202 hóspedes.**
Estrutura de lazer	Sete piscinas, ginásio poliesportivo, quatro quadras de tênis, saunas, *spa*, *fitness center*, sala de cinema, biblioteca, sala de TV e duas áreas temáticas: Miniville (atração para crianças de 3 a 6 anos) e o Kata Kuka (atração para crianças a partir de 1,30m).
Gastronomia	Oito restaurantes e bares: La Palette, Bar Pessoa, Restaurante Vila Royal, Terraço Gourmet, Adega Cave do Douro, Ateliê do Café, Bar Quiosque e Bar da Beira.
Outros	Heliponto e *Business Center.*

ROYAL PALM TOWER ANHANGUERA

Estrutura para eventos	Sala com 670 m² de salão modulável para até **600 pessoas**.
Acomodações	**226 acomodações**, sendo 6 suítes e 220 *standard* que podem ser transformadas em casal ou duas camas. Totalizando uma capacidade simultânea de **452 hóspedes**.
Estrutura de lazer	*Fitness center* e sauna.
Gastronomia	Restaurante com **240 lugares** e *lobby-bar.*
Outros	*Business Center.*

ROYAL PALM HALL

Estrutura para eventos	**51 espaços** para eventos com capacidade para até **7.486 pessoas** simultaneamente. Área de exposição de **2.760 m².**
Gastronomia	Completa infraestrutura de cozinha para fornecimento próprio de banquetes para até **3.500 pessoas** no Salão Monumental.
Outros	Heliponto.

CONTEMPORÂNEO

Acomodações	**310 acomodações** de 20 m², sendo que 294 podem ser transformadas em casal ou duas camas. Totalizando uma capacidade simultânea de **620 hóspedes.**
Gastronomia	Restaurante com **250 lugares.**
Outros	Interligado ao *Mall.*

MALL

Gastronomia e Serviços	Lojas de conveniência, praças de alimentação para **250 pessoas** e estacionamento coberto.

FICHA TÉCNICA GERAL

92 salas de eventos

1 área de exposições de **2.760 m²**

Lojas de conveniência

Serviço de transporte e audiovisual

Segurança 24 horas por dia em todo empreendimento

1.036 apartamentos com capacidade para até **2.274 hóspedes** simultaneamente

10 opções gastronômicas em hotéis com capacidade total de **1.468 lugares**, além do *Mall* com praça de alimentação com **250 lugares**. Sem contar as opções nos salões de eventos.

2 helipontos

Principais distâncias
90 Km do centro de São Paulo, 16 Km do aeroporto Internacional de Viracopos, 107 Km do aeroporto Internacional de Guarulhos e 5 Km do centro de Campinas.

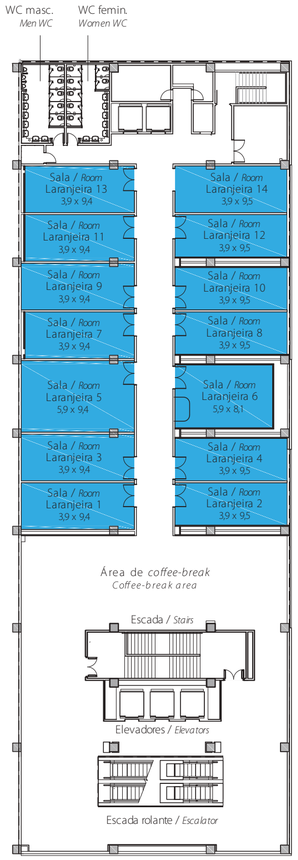

Piso Laranjeira

Laranjeira Floor

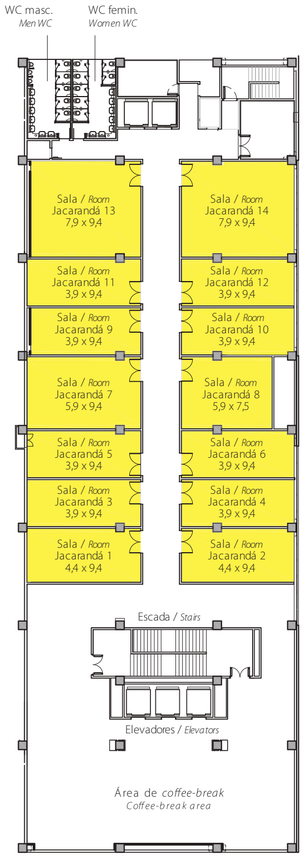

Piso Jacarandá

Jacarandá Floor

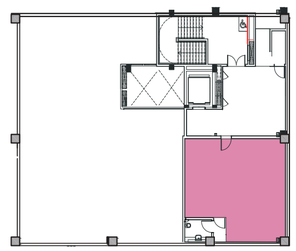

Boardroom

Boardroom

■ Escala 1:350

1:350 Scale

Composições *Compositions*	METRAGEM / *FOOTAGE* Área (m²) *Area (ft²)*	Largura (m) *Width (ft)*	Comprimento (m) *Length (ft)*	Altura (m) *Height (ft)*	CAPACIDADE / *CAPACITY* Auditório c/ palco *Theater w/ stage*	Escolar / Espinha *Classroom*	Mesa "U" *"U" Shape*	Coquetel *Reception*
Sala / *Room* Laranjeira 1	36,1 / *389.9*	3,9 / *12.7*	9,4 / *30.7*	2,5 / *8.0*	36	16	28	-
Sala / *Room* Laranjeira 2	36,5 / *393.7*	3,9 / *12.7*	9,5 / *31.0*	2,5 / *8.0*	36	16	28	-
Sala / *Room* Laranjeira 3	36,1 / *389.9*	3,9 / *12.7*	9,4 / *30.7*	2,5 / *8.0*	36	16	28	-
Sala / *Room* Laranjeira 4	36,5 / *393.7*	3,9 / *12.7*	9,5 / *31.0*	2,5 / *8.0*	36	16	28	-
Sala / *Room* Laranjeira 5	55,3 / *595.6*	5,9 / *19.4*	9,4 / *30.7*	2,5 / *8.0*	55	32	32	-
Sala / *Room* Laranjeira 6	47,6 / *512.2*	5,9 / *19.4*	8,1 / *26.4*	2,5 / *8.0*	45	24	24	-
Sala / *Room* Laranjeira 7	36,1 / *389.9*	3,9 / *12.7*	9,4 / *30.7*	2,5 / *8.0*	36	16	28	-
Sala / *Room* Laranjeira 8	36,5 / *393.7*	3,9 / *12.7*	9,5 / *31.0*	2,5 / *8.0*	36	16	28	-
Sala / *Room* Laranjeira 9	36,1 / *389.9*	3,9 / *12.7*	9,4 / *30.7*	2,5 / *8.0*	36	16	28	-
Sala / *Room* Laranjeira 10	36,5 / *393.7*	3,9 / *12.7*	9,5 / *31.0*	2,5 / *8.0*	36	16	28	-
Sala / *Room* Laranjeira 11	36,1 / *389.9*	3,9 / *12.7*	9,4 / *30.7*	2,5 / *8.0*	36	16	28	-
Sala / *Room* Laranjeira 12	36,5 / *393.7*	3,9 / *12.7*	9,5 / *31.0*	2,5 / *8.0*	36	16	28	-
Sala / *Room* Laranjeira 13	36,1 / *389.9*	3,9 / *12.7*	9,4 / *30.7*	2,5 / *8.0*	36	16	28	-
Sala / *Room* Laranjeira 14	36,5 / *393.7*	3,9 / *12.7*	9,5 / *31.0*	2,5 / *8.0*	36	16	28	-
Área / *Area* coffee-break	170,9 / *1,836.4*	22,1 / *72.3*	7,8 / *25.4*	2,3 / *7.5*	-	-	-	-

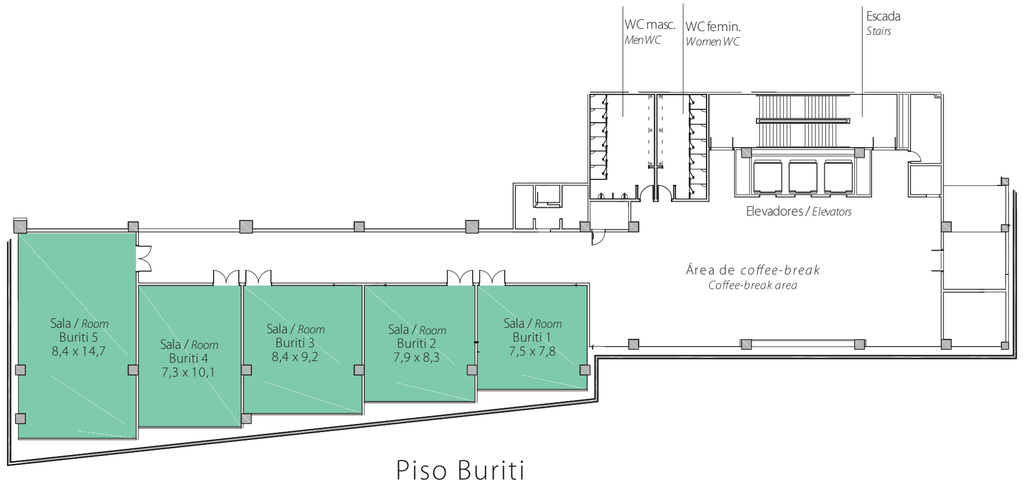

Piso Buriti

Buriti Floor

Composições *Compositions*	METRAGEM / *FOOTAGE* Área (m²) *Area (ft²)*	Largura (m) *Width (ft)*	Comprimento (m) *Length (ft)*	Altura (m) *Height (ft)*	CAPACIDADE / *CAPACITY* Auditório c/ palco *Theater w/ stage*	Escolar / Espinha *Classroom*	Mesa "U" *"U" Shape*	Coquetel *Reception*
Sala / *Room* Jacarandá 1	41,5 / *445.2*	4,4 / *14.5*	9,4 / *30.7*	2,5 / *8.0*	40	16	28	-
Sala / *Room* Jacarandá 2	41,4 / *445.2*	4,4 / *14.5*	9,4 / *30.7*	2,5 / *8.0*	40	16	28	-
Sala / *Room* Jacarandá 3	36,6 / *389.9*	3,9 / *12.7*	9,4 / *30.7*	2,5 / *8.0*	36	16	28	-
Sala / *Room* Jacarandá 4	36,1 / *389.9*	3,9 / *12.7*	9,4 / *30.7*	2,5 / *8.0*	36	16	28	-
Sala / *Room* Jacarandá 5	36,2 / *389.9*	3,9 / *12.7*	9,4 / *30.7*	2,5 / *8.0*	36	16	28	-
Sala / *Room* Jacarandá 6	36,1 / *389.9*	3,9 / *12.7*	9,4 / *30.7*	2,5 / *8.0*	36	16	28	-
Sala / *Room* Jacarandá 7	55,4 / *595.6*	5,9 / *19.4*	9,4 / *30.7*	2,5 / *8.0*	55	32	32	-
Sala / *Room* Jacarandá 8	44,0 / *473.4*	5,9 / *19.4*	7,5 / *24.4*	2,5 / *8.0*	45	24	24	-
Sala / *Room* Jacarandá 9	36,2 / *389.9*	3,9 / *12.7*	9,4 / *30.7*	2,5 / *8.0*	36	16	28	-
Sala / *Room* Jacarandá 10	36,1 / *389.9*	3,9 / *12.7*	9,4 / *30.7*	2,5 / *8.0*	36	16	28	-
Sala / *Room* Jacarandá 11	36,2 / *389.9*	3,9 / *12.7*	9,4 / *30.7*	2,5 / *8.0*	36	16	28	-
Sala / *Room* Jacarandá 12	36,1 / *389.9*	3,9 / *12.7*	9,4 / *30.7*	2,5 / *8.0*	36	16	28	-
Sala / *Room* Jacarandá 13	73,7 / *792.1*	7,9 / *25.8*	9,4 / *30.7*	2,5 / *8.0*	70	32	32	-
Sala / *Room* Jacarandá 14	73,6 / *792.1*	7,9 / *25.8*	9,4 / *30.7*	2,5 / *8.0*	70	32	32	-
Área / *Area* coffee-break	233,9 / *2,512.8*	10,7 / *34.9*	22,0 / *72.0*	2,3 / *7.5*	-	-	-	-

Composições *Compositions*	METRAGEM / *FOOTAGE* Área (m²) *Area (ft²)*	Largura (m) *Width (ft)*	Comprimento (m) *Length (ft)*	Altura (m) *Height (ft)*	CAPACIDADE / *CAPACITY* Auditório c/ palco *Theater w/ stage*	Escolar / Espinha *Classroom*	Mesa "U" *"U" Shape*	Coquetel *Reception*
Sala / *Room* Buriti 1	58,3 / *627.2*	7,5 / *24.5*	7,8 / *25.6*	2,7 / *8.8*	56	24	24	-
Sala / *Room* Buriti 2	65,5 / *704.3*	7,9 / *25.8*	8,3 / *27.3*	2,7 / *8.8*	65	24	24	-
Sala / *Room* Buriti 3	77,3 / *830.8*	8,4 / *27.6*	9,2 / *30.1*	2,7 / *8.8*	80	32	28	70
Sala / *Room* Buriti 4	74,0 / *793.5*	7,3 / *23.9*	10,1 / *33.2*	2,7 / *8.8*	70	32	32	70
Sala / *Room* Buriti 5	123,2 / *1,328.3*	8,4 / *27.5*	14,7 / *48.3*	2,7 / *8.8*	120	48	52	120
Área / *Area* coffee-break	250,0 / *2,689.6*	-	-	2,5 / *8.2*	-	-	-	250